www.acova.com

ACOVA

Code : Z22520/02-08

Aisn'Imprim 9600Q/08

Z22520

NOTICE D'UTILISATION

INSTRUCTION FOR USE
BEDIENUNGSANLEITUNG
AVVERTENZE D'USO
GEBRUIKSAANWIJZING
INSTRUCCIONES DE USO
INSTRUÇÕES DE UTILIZAÇÃO

ACOVA

F

Emplacement et raccordement du radiateur . . . P [2
Règles d'installation . . . P [3
Fixation du thermostat mural "CADIR" et mise en service . . . P [4
Fonctionnement de la régulation électronique . . . P [6
Caractéristiques . . . P [11
Pour connaitre et profiter au mieux de votre radiateur Acova . . . P [12
Conseils d'entretien . . . P [16
Vérifications en cas de non fonctionnement ou d'anomalies . . . P [16
SAV (service après vente) . . . P [17
Garantie . . . P [17
Règlementation environnementale . . . P [18

GB

Positioning and connecting of the radiator . . . P [20
Installation instructions . . . P [21
Securing of the "CADIR" wall regulator and commissioning . . . P [22
Operating the electronic control . . . P [24
Specifications . . . P [29
Learn more about and make the most of your Acova radiator . . . P [30
Maintenance instructions . . . P [34
Checks in the event of operating failure or faults . . . P [34
Customer service . . . P [35
Warranty . . . P [35
Environmental regulations . . . P [36

D

Einbauort und Anschluß des Heizkörpers . . . P [38
Einbauregel . . . P [39
Befestigung des Wandthermostats "CADIR" und Inbetriebnahme . . . P [40
Sendergehäuse öffnen und die Batterien herausnehmen . . . P [42
Technische Merkmale . . . P [47
Zum richtigen Kennenlernen und Benutzen des Acova Heizkörpers . . . P [48
Pflegehinweise . . . P [52
Prüfungen bei Funktionsausfall oder Anomalien . . . P [52
Kundendienst . . . P [53
Garantie . . . P [53
Umweltschutzvorschriften . . . P [54

I

Sistemazione e collegamento del radiatore . . . P [56
Modalità di installazione . . . P [57
Installazione del termostato murale "CADIR" e Utilizzazione . . . P [58
Funzionamento della regolazione elettronica . . . P [60
Caratteristiche . . . P [65
Per conoscere e utilizzare al meglio il radiatore Acova . . . P [66
Consigli di manutenzione . . . P [70
Controlli da effettuare in caso di mancato funzionamento o di anomalie . . . P [70
Servizio Assistenza . . . P [71
Garanzia . . . P [71
Regolamentazione ambientale . . . P [72

NL

Plaatsing en aansluiting van de radiator . . . P [74
Installatievoorschrift . . . P [75
Bevestiging van de "CADIR" muurthermostaat en in gebruik stelling . . . P [76
Werking van het elektronisch programmeebare infrarood regelsysteem . . . P [78
Kenmerken . . . P [83
Om uw Acova radiator beter te kennen en gebruiken . . . P [84
Onderhoudsadviezen . . . P [88
Controles in geval van niet of gebrekkig functioneren . . . P [88
Service na verkoop . . . P [89
Garantie . . . P [89
Milieuregelgeving . . . P [90

SP

Ubicación y conexión del radiador . . . P [92
Regla de instalación . . . P [83
Fijación del termostato mural "CADIR" y puesta en servicio . . . P [94
Funcionamiento de la regulación electrónica . . . P [96
Características . . . P [101
Para conocer mejor y sacar el máximo provecho de su radiador Acova . . . P [102
Consejos de mantenimiento . . . P [106
Comprobaciones en caso de mal funcionamiento o anomalías . . . P [106
Servicio posventa . . . P [107
Garantía . . . P [107
Normativa medioambiental . . . P [108

P

Localização e ligação do radiador . . . P [110
Regras de instalação . . . P [111
Fixação do termóstato de parede "CADIR" e aposta eva serviço . . . P [112
Funcionamento da regulação electronica . . . P [114
Características . . . P [119
Para conhecer e aproveitar ao màximo o seu radiador Acova . . . P [120
Conselhos de manutenção . . . P [124
Verificações em caso de não funcionamento ou anomalia . . . P [124
Serviço de Assistência Técnica . . . P [125
Garantia . . . P [125
Regulamentação ambiental . . . P [126

1. Étiquette signalétique

TECHNICAL LABEL - GERÄTESCHILD - ETICHETTA SEGNALETICA
KENPLAATJE - ETIQUETA DESCRIPTIVA - ETIQUETA DE IDENTIFICAÇÃO DO PRODUTO

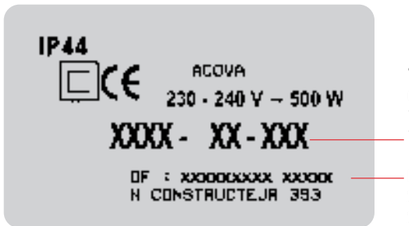

Type d'appareil - Model type
Gerätetyp - Tipo di apparechio
Type apparaat - Tipo de aparata
Tipo de aparelho

N° de série OF - Serial number
Serienummer - N° di fabbricazione OF
Serienummer - Número de fabricación
Número de fabrico

2. Thermostat mural programmable à emission infra-rouge (sans fil)

PROGRAMMABLE INFRA-ROUGE WALL CONTROL "CADIR" - PROGRAMMIERBARE INFRAROT - VANDSTEUERUNG "CADIR"
REGOLAZIONE MURALE PROGRAMMABILE A INFRAROSSI "CADIR"
PROGRAMMEERBARE INFRAROOD MUURREGELING "CADIR"
REGULACION MURAL PROGRAMMABLE INFRARROJO "CADIR
TERMÓSTATO DE PAREDE PROGRAMÁVEL COM EMISSÃO POR INFRAVERMELHOS (SEM FIOS)

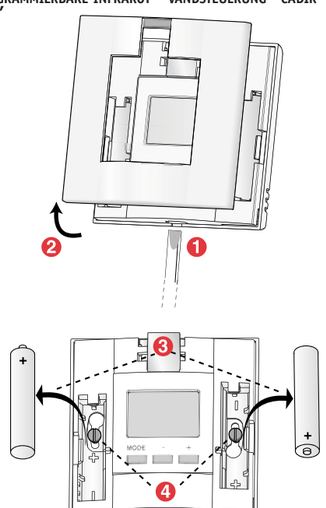

3. Boitier recepteur infrarouge

ONTVANGER
INFRAROT-EMPFANGSGERÄT
SCATOLA ELECTRONICA RICEVITRICE
ENTVANGSTBOX-CAJETIN RECEPTOR
RECEPTOR POR INFRAVERMELHOS

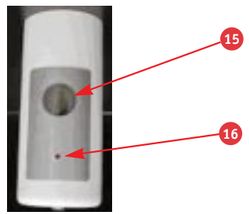

4. Position conseillée du thermostat mural infrarouge "cadir"

RECOMMENDED POSITION FOR INFRA-RED PROGRAMMABLE WALL REGULATOR "CADIR"
EMPFOHLENE STELLUNG DER PROGRAMMIERBAREN INFRAROT WANDSTEUERUNG "CADIR"
POSIZIONE CONSIGLIATA DELLA REGOLAZIONE MURALE PROGRAMMABILE A INFRAROSSI "CADIR"
AANBEVOLEN PLAATS VOOR DE PROGRAMMEERBARE INFRAROOD MUURREGELING "CADIR"
POSICION ACONSEJADA DE LA REGULACION MURAL PROGRAMABLE INFRARROJO "CADIR"
POSIÇAO ACONSELHADA DO TERMOSTATO DE PAREDE POR INFRAVERMELHOS

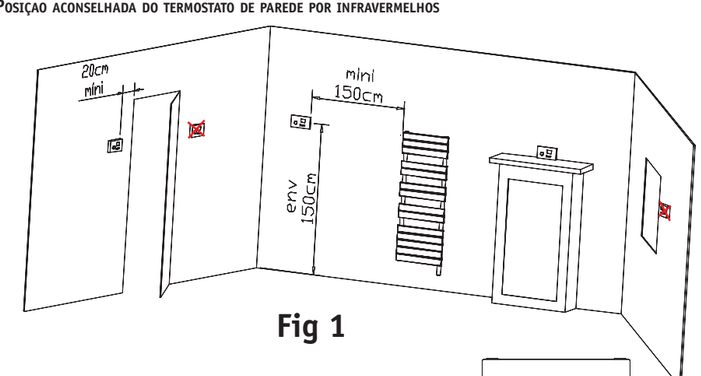

Fig 1

5. Principe de raccordement d'un radiateur sèche-serviettes mixte

CONNECTING PRINCIPLE FOR DUAL-ENERGY, TOWEL-DRYING RADIATOR
ANSCHLUSSBILD EINES KOMBINIERTEN BADHEIZKÖRPERS
PRINCIPIO DI COLLEGAMENTO DI UN RADIATORE ASCIUGASALVIETTE MISTO
AANSLUITINGSPRINCIPE VAN EEN GEMENGDE RADIATOR-HANDDOEKENDROGER
PRINCIPIO DE CONEXIÓN DE UN APARATO MIXTO
PRINCÍPIO DE LIGAÇÃO DE UM RADIADOR TOALHEIRO MISTO

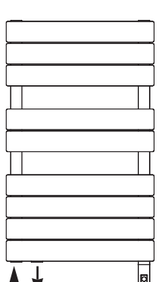

Madame, Monsieur

Nous vous remercions d'avoir choisi ce radiateur Acova. Elaboré avec le plus grand soin selon notre charte qualité, nous vous en souhaitons une entière satisfaction.

Pour profiter pleinement de toutes ses possibilités, nous vous invitons à lire attentivement cette notice et à la conserver à proximité de votre appareil.
Pour des informations plus précises sur la régulation électronique, reportez-vous directement aux pages 6 à 11.

Merci de votre confiance.

Cet appareil n'est pas prévu pour être utilisé par des personnes (y compris les enfants) dont les capacités physiques, sensorielles ou mentales sont réduites, ou des personnes dénuées d'expérience ou de connaissance, sauf si elles ont pu bénéficier, par l'intermédiaire d'une personne responsable de leur sécurité, d'une surveillance ou d'instructions préalables concernant l'utilisation de l'appareil.
Il convient de surveiller les enfants pour s'assurer qu'ils ne jouent pas avec l'appareil.

Mise en garde : Pour éviter tout danger pour les très jeunes enfants, il est recommandé d'installer cet appareil de façon telle que le barreau chauffant le plus bas soit au moins à 600 mm au dessus du sol.

IMPORTANT : Cet appareil ne doit jamais être installé avec son boîtier en position haute.
Le boîtier ne doit pas reposer sur le sol.
Prévoyez tout simplement des cales lors de l'installation.

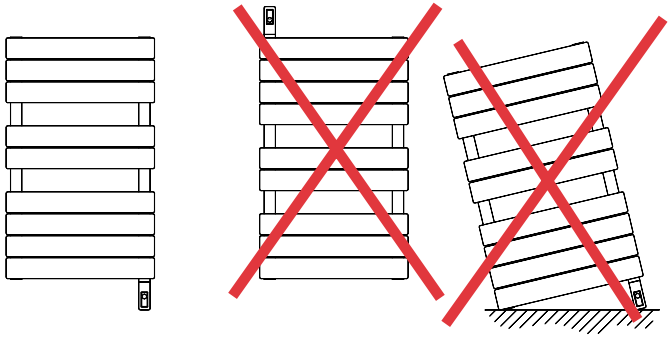

ATTENTION : votre appareil est muni d'une régulation électronique intégrée, nous dégageons toute responsabilité en cas d'utilisation avec des centrales de commande par coupure de tension d'alimentation (consulter la notice de votre centrale)

Emplacement et raccordement du radiateur

Emplacement :

Pour profiter pleinement de votre appareil et pour votre plus grand confort, nous vous recommandons :

- de réaliser l'installation si possible à proximité des emplacements à fortes déperditions (fenêtres, portes...)
- de ne pas disposer tout objet (meubles, fauteuils,...) pouvant perturber l'émission ou la réception INFRAROUGE.
- de positionner le bas du boitier au minimum à 15 cm du sol.
- l'appareil de chauffage ne doit pas être placé juste en dessous d'une prise de courant.
- d'utiliser des vis de fixation adaptées à la nature de votre mur.

Raccordement :

Les caractéristiques techniques de votre radiateur Acova sont indiquées sur son étiquette signalétique.

Merci d'en prendre note préalablement à toute demande d'intervention SAV.

Le raccordement au réseau électrique doit être effectué en respectant :

- la tension indiquée sur cette étiquette
- les couleurs conventionnelles

  Marron : phase, **Bleu ou Gris :** neutre.

Si le câble d'alimentation est endommagé, il doit être remplacé par le fabricant, son service après-vente ou une personne de qualification similaire afin d'éviter un danger.

Le câble souple monté d'origine est destiné à être relié au réseau par l'intermédiaire d'une boîte de connexion qui devra être placée derrière l'appareil, sans interposition d'une fiche prise de courant.
Dans une cuisine ou une salle de bains, la boîte de connexion sera placée au moins à 25 cm du sol.

Règles d'installation

Instructions pour la France (en application de la norme NFC 15.100)

Au delà des règles prescrites dans cette notice, l'installation doit être conforme à la norme NFC 15.100. et aux règles de l'art.
Cet appareil est de classe II.
Il est protégé contre les projections d'eau et peut être installé dans les volumes 2 et 3, sous réserve que les organes de régulation électrique ne puissent être touchés par une personne utilisant la baignoire ou la douche.
Il ne doit pas être raccordé à une borne de terre.

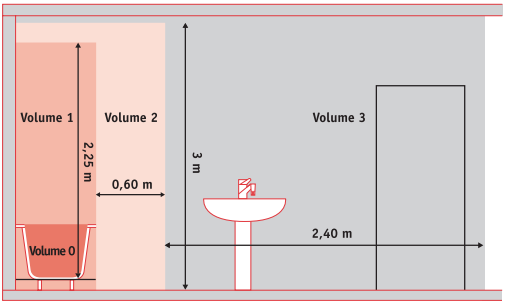

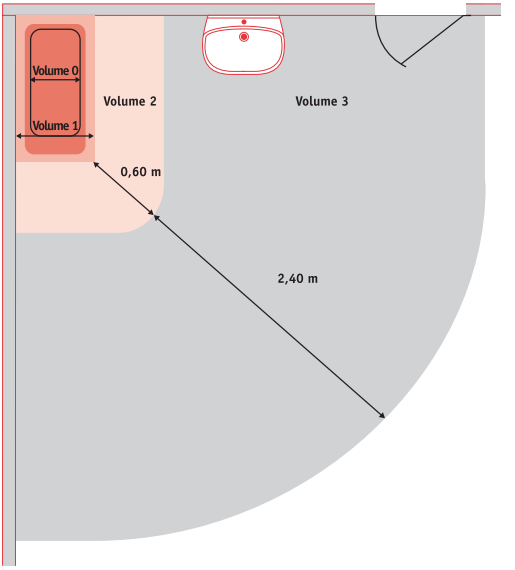

Il est rappelé qu'un dispositif de coupure omnipolaire conformément à la norme NFC 15.100 est obligatoire.
Dans une salle de bain ou de douche, veillez à protéger la ligne électrique par un dispositif différentiel haute sensibilité 30 mA.

Instructions pour les autres pays

L'installation doit être conforme aux normes en vigueur et aux règles de l'art du pays dans lequel il est mis en œuvre.

Fixation du thermostat mural “CADIR” et mise en service

Emplacement de l’émetteur:

Vous pouvez utilisez le thermostat mural CADIR en fixation murale. Nous vous conseillons de vérifier, avant la fixation définitive du thermostat mural CADIR, que l'emplacement retenu, de préférence sur une cloison interne, permet d'assurer une transmission correcte des rayons infrarouges.

Pour définir la position de thermostat mural CADIR, vous devez vous inspirer du schéma 4 situé sur la page intérieure de la couverture.

Pour que la sonde du thermostat réagisse correctement, le thermostat mural CADIR doit être placé sensiblement à 150 cm du sol, 10 cm d'un angle de murs, 150 cm minimum du radiateur et de tout élément produisant de la chaleur (canalisation d'eau chaude, éclairage, etc.).

Dans tous les cas de figure, veillez à vous assurer que le rayon infrarouge reliant la cellule infrarouge émettrice 3 à la cellule infrarouge réceptrice 15 placée sur le radiateur ne soit pas interrompu par un objet mobile (tabouret, drap de bain, etc.).

Si votre sèche-serviettes est privé des ordres du thermostat mural CADIR pour une raison quelconque : piles usées, émetteur masqué, etc., il arrêtera de chauffer 20 minutes après la dernière information , la led 16 clignotera tant que l'anomalie ne sera pas rectifiée.

La portée du rayon infrarouge est limitée à 8 mètres en visée directe.

Installation et remplacement des piles :

Pour la première mise en service, ouvrez le thermostat mural CADIR (voir schéma 2, situé sur la page intérieure de la couverture) et retirez la languette d’isolation des piles.

Dès que le témoin d'usure des piles s'allume, vous disposez d'un mois environ pour changer les piles. Lors du changement des piles, vous avez environ 2 minutes pour installer les nouvelles piles, sans perdre le réglage de l'heure (le reste des informations demeure inchangé quelle que soit la durée).

Ne laisser pas les piles usées séjourner dans l'appareil (la garantie ne couvre pas les dégradations dues à des piles ayant coulées).

- Ouvrez le boîtier de l'émetteur
- Retirez les piles usagées
- Insérez 2 piles alcalines 1,5V de type LR06 en prenant soin de respecter les polarités. (**+** / **-**)

Ne jamais utiliser de piles rechargeables.
Utilisez impérativement des piles alcalines.
Et pour le respect de l'environnement, veillez à recycler les piles usagées dans un container prévu à cet effet.

Problèmes	Diagnostic / Solutions
Rien n'apparaît sur l'écran	Pas d'alimentation. Changez les piles ou vérifiez leur polarité (Sens)
La Led rouge 16 clignote	Le récepteur n'a pas reçu d'informations depuis plus de vingt minutes. Vérifier l'état des piles et faites un test de transmission

Fixation du thermostat mural CADIR :

Ouvrez le boîtier de l'émetteur, retirer les piles.

Ajuster la position des vis (voir schéma 2). 4

Fonctionnement de la régulation électronique

1. Installation (fig. 1)

Avant la fixation définitive de votre thermostat, assurez-vous que le rayon infrarouge reliant la cellule émettrice à la cellule réceptrice de votre radiateur, ne soit pas interrompu par un objet quelconque.

2. Configuration (fig. 2)

Pour entrer dans le mode configuration, maintenez appuyée la touche MODE pendant 5 secondes, relâchez, puis maintenez de nouveau appuyée la touche MODE pendant 5 secondes. Pour passer au réglage suivant, appuyez brièvement sur la touche MODE.

Fig. 2

2.1	ON ⏻ 0	Affichage temp rature ambiante
	ON ⏻ 1	Affichage temp rature de consigne
	ON ⏻ 2	Affichage de l'heure
2.2	ON ☼ 0	Verrouillage manuel du clavier
	ON ☼ 1	Verrouillage automatique du clavier
2.3	ON ☽ 0.0°C	R glage de la mesure de la temp rature
2.4	ON ❄ 0	Auto, Confort, Economie, Arr t
	ON ❄ 1	Auto, Confort, Economie, Arr t, Temporisation
	ON ❄ 2	Auto, Confort, Economie, Arr t, Hors-gel
	ON ❄ 3	Tous les modes

2.1 Sélection de l'affichage permanent (Fig. 2 tableau 2.1)

Vous pouvez choisir l'affichage permanent de la température ambiante, de la température de consigne ou de l'heure.

2.2 Verrouillage du clavier (Fig. 2 tableau 2.2)

Vous pouvez verrouiller le clavier de façon automatique, dans ce cas les modifications de consigne ou de mode en cours, ne sont plus accessibles.
Pour déverrouiller (ou verrouiller manuellement), appuyer simultanément sur les touches + et - pendant 5 secondes, le rétro éclairage se réveille et le picto pile clignote 3 fois.

2.3 Correction de la mesure de la température ambiante (Fig. 2 tableau 2.3)

Vous pouvez modifier la mesure de la température jusqu'à + ou - 5° C, modification par pas de 0,1° C.

2.4 Sélection du type d'utilisation (Fig. 2 tableau 2.4)

Vous devez configurer le type d'utilisation que vous souhaitez avec votre thermostat. Un appui sur la touche MODE valide la configuration et le thermostat revient au mode normal.

REMARQUE : au-delà de 15 secondes sans appui, le thermostat sort du menu programmation, et revient au mode dans lequel vous étiez.

3. Programmation

3.1 Réglage de l'heure (fig. 3)

Appuyez 5 sec. sur la touche MODE, le symbole et les heures clignotent.
Appuyez sur la touche + ou - pour régler les heures, puis appuyez sur la touche MODE pour valider et passer au réglage des minutes.
Appuyez sur la touche + ou - pour régler les minutes, puis appuyez sur la touche MODE pour valider et passer à la consultation de la programmation.

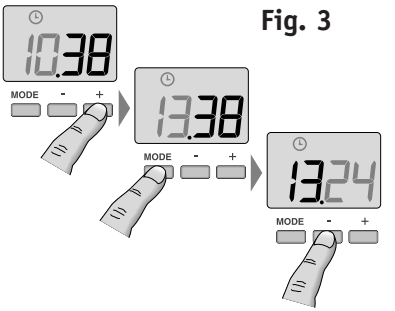

Fig. 3

3.2 Consultation de la programmation (fig. 4)

Fig. 4

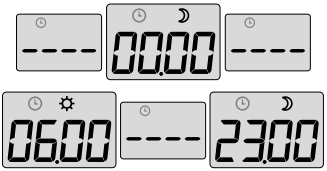

Après le réglage de l'heure appuyez brièvement sur la touche MODE pour consulter la programmation.
Chaque écran qui défile indique l'heure à laquelle commence chaque période de confort, d'Economie ou d'Arrêt.
A la première utilisation, la programmation par défaut défile, pendant 1 minute.

3.3 Modification de la programmation

A partir de la consultation, appuyez brièvement sur la touche MODE pour modifier la programmation.
La première période commence à minuit.

3 modes aux choix possibles :

- La touche + permet le réglage des périodes de confort .
- La touche - permet le réglage des périodes d'économie .
- La touche MODE permet le réglage des périodes d'arrêt chauffage .

Le réglage se fait par pas de 15 min.

Exemple d'une programmation (fig. 5) :

- A partir de minuit, appuyer sur la touche - jusqu'à 06.30,
- A partir de 06.30, appuyer sur la touche + jusqu'à 08.15,
- A partir de 08.15, appuyer sur la touche MODE jusqu'à 17.00,
- A partir de 17.00, appuyer sur la touche + jusqu'à 20.30,
- A partir de 20.30, appuyer sur la touche - jusqu'à 00.00.

A la fin de la modification, la nouvelle programmation défile.

Fig. 5

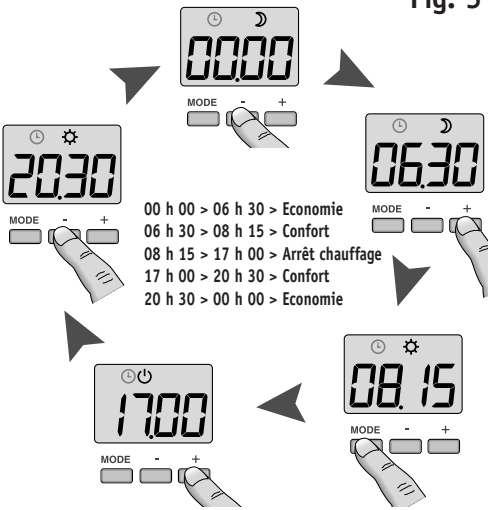

4. Utilisation

4.1 Sélection des modes

La touche MODE permet de sélectionner les différents modes de fonctionnement du thermostat , , , (Automatique ou temporisation), selon le type d'utilisation configurée lors de l'installation (voir § 2.4).

Le picto du mode sélectionné s'affiche (Fig. 6).

Fig. 6

Configuration (§2.1)	Arrêt	Confort	Economie	Hors-gel	Auto
ON 0	21.4°C	21.4°C	21.4°C	21.4°C	21.4°C
ON 1		20.0°C	17.0°C	7.0°C	20.0°C
ON 2	16.32	16.32	16.32	16.32	16.32

L'affichage permanent dépend de l'affichage sélectionné lors de la configuration (voir § 2.1).

L'affichage du picto **ON** indique que le thermostat est en demande de chauffe.

Pendant le mode AUTO ,

- le thermostat suit la programmation et affiche le picto du mode programmé en cours (, ou).
- vous pouvez faire une dérogation (durée : 2 heures), en appuyant sur les touches + ou - pour modifier la température de consigne en cours.

4.2 Mode Temporisation (Fig. 7)

Fig. 7

Dans ce mode, le thermostat pilote le radiateur sèche-serviette en marche forcée pendant une durée que vous aurez déterminée, réglage de 15 minutes à 4 heures.

Appuyez sur la touche + ou - pour modifier la durée de la temporisation, par pas de 15 minutes (Note : la nouvelle durée de temporisation est mémorisée).

A la fin de la temporisation, le thermostat revient au mode automatique.

Pour annuler la temporisation, appuyez sur la touche MODE.

4.3 Consultation et modification des températures

Les touches + ou - permettent de consulter la température ambiante, puis de consulter et de modifier la température de consigne en cours (modification par pas de 0,5° C).

Appui touche + ou - / Affichage par défaut	Température ambiante	Température de consigne	Heure
1er appui	Affichage de la température de consigne	Affichage de la température ambiante	Affichage de la température ambiante
2e appui	Consultation de la température de consigne en cours		
3e appui	Modification de la température de consigne en cours - permanente pendant le mode Confort, Economie ou Hors-gel, - temporaire (durée : 2 heures) pendant le mode Automatique.		

4.4 Verrouillage manuel du clavier

Vous pouvez verrouiller le clavier par un appui simultané sur les touches + et - pendant 5 secondes.

Le rétro éclairage se réveille et le picto pile clignote 3 fois.

Caractéristiques

Alimentation	2 piles alcalines 1,5 V LR09
Classe d'isolement	Classe III
Régulation PI (Proportionnelle intégrale)	
Température de stockage	- 10° à + 70° C
Température de fonctionnement	0° à 40° C
Dimensions	80 x 90 x 29 mm
Indice de protection	IP30
Classement au feu	V0
Pollution	Normale
Portée en champ libre	12 m
Angle d'émission	40°
Produit conforme aux exigences des directives CEE 89/336 (compatibilité électromagnétique) et CEE 73/23 modifiée CEE 93/68 (basse tension)	CE

Pour connaitre et profiter au mieux de votre radiateur Acova

1 - RADIATEURS SECHE-SERVIETTES ELECTRIQUES

Cet appareil électrique à fluide hydractif est livré prêt à l'emploi.

Il est bouchonné et rempli en usine d'une huile minérale thermique haute performance. **Ce fluide, spécialement élaboré pour cet usage, est inaltérable et ne nécessite aucun entretien particulier.**

Cet appareil de chauffage est rempli d'une quantité précise d'huile spéciale. Les réparations nécessitant l'ouverture du réservoir d'huile ne doivent être effectuées que par le fabricant ou son service après-vente qui normalement doit être contacté en cas de fuite d'huile.

Lorsque l'appareil de chauffage est mis au rebut, respecter les réglementations concernant l'élimination de l'huile.

Dès la mise en chauffe de l'appareil, vous constaterez des phénomènes différents de ceux générés par un chauffage électrique conventionnel :

- La résistance électrique réchauffe le fluide qui se met progressivement et de façon naturelle en circulation à l'intérieur du radiateur.
- Les propriétés d'inertie du fluide font que la température de surface du radiateur n'atteint un niveau optimal qu'au bout de 10mn au minimum, ceci suivant les modèles et la température d'ambiance de la pièce lors de la mise en chauffe de l'appareil.
- C'est cette inertie qui à l'inverse garantit la constance et la durée de la chaleur émise, même lorsque la résistance n'est plus alimentée.
- Il est normal de constater que les parties supérieure et inférieure du radiateur sont moins chaudes que le reste du corps de chauffe. En effet, pour permettre la dilatation nécessaire du fluide lorsqu'il chauffe, le radiateur n'est pas totalement rempli. Le volume d'air se situant naturellement en partie haute, il est normal que certains éléments supérieurs paraissent moins chauds.

D'autre part, en circulant à l'intérieur des éléments le fluide dissipe sa chaleur et se refroidit, laissant par conséquent les parties basses du radiateur.

- Votre radiateur est constitué d'une large surface de chauffe, ce qui permet de façon autorégulée l'adaptation de la quantité de chaleur émise aux besoins. Il est donc normal qu'en intersaison, lors d'un fonctionnement modéré de l'appareil, les écarts de température de surface du radiateur soient plus perceptibles.
- Les radiateurs sèche-serviettes électriques Acova sont conçus pour être recouverts sans danger.

Pour garantir un fonctionnement efficace de votre appareil, **il est toutefois recommandé de ne pas le couvrir entièrement.** Du fait de l'élévation de température et grâce au coupe circuit interne, il peut dans ce cas interrompre son fonctionnement.

Si vous souhaitez disposer d'un support porte-serviettes complémentaire, nous vous conseillons d'utiliser de préférence les accessoires Acova prévus à cet effet : barre porte-serviettes, patères…

Renseignez vous auprès de votre installateur ou revendeur.

2 - RADIATEURS SECHE-SERVIETTES MIXTES (VOIR RABAT COUVERTURE, SCHÉMA 5)

Cet appareil, destiné à être raccordé au circuit chauffage central, est livré non bouchonné et vide.

• Utilisation en chauffage central :

Le boîtier de commande doit être hors tension,
Le robinet d'alimentation doit être ouvert pour laisser passer l'eau du chauffage central.

IMPORTANT : Cet appareil a été conçu pour être utilisé distinctement en mode chauffage central ou en mode électrique. Chaque utilisation requiert des dispositions particulières, spécifiques et précises. Une exploitation anormale peut entraîner la détérioration de la cartouche chauffante suite à des températures de fluide excessives, en particulier dans le cas d'une utilisation simultanée en mode électrique et chauffage central.
Tout usage inapproprié entraînera l'annulation de la garantie contractuelle.

• Utilisation en chauffage électrique :

A. Fermez uniquement le robinet d'alimentation, ne jamais fermer le retour du corps de chauffe : cet orifice est nécessaire pour permettre l'expansion du fluide vers l'installation.

la fermeture du retour peut entrainer la destruction du corps de chauffe suite à une pression excessive supérieure à la pression d'utilisation.

B. S'assurez que l'appareil est correctement rempli d'eau en ouvrant le purgeur situé en partie haute. Le refermer si l'eau sort régulièrement, prévoir pour cette opération une éponge et un petit récipient.

Si la pression n'est pas suffisante pour permettre la purge du corps de chauffe :

- remplir le chauffage central d'eau jusqu' à la pression indiquée sur votre manomètre,
- demandez conseil à votre installateur chauffagiste,
- prévenir la société d'exploitation (en chauffage collectif).

C. Pour la mise en marche, procéder comme pour un appareil sèche-serviettes électrique.

Pendant l'utilisation du radiateur sèche-serviettes mixte en « fonction électrique », si l'installation du chauffage central est pourvue d'une pompe de circulation indépendante de la chaudière :

il est impératif de l'arrêter (risque de siphonner le corps de chauffe dans le cas d'une étanchéité imparfaite des raccords).

IMPORTANT : La mise sous tension de l'appareil doit s'effectuer uniquement si celui ci est correctement rempli d'eau (sous risque d'annulation de la garantie).

Ce radiateur est équipé d'une cartouche chauffante possédant un coupe circuit intégré et un fusible. Son utilisation sans eau entraînera la détérioration définitive du fusible et par conséquent celle de la cartouche chauffante : cet incident, **« non couvert par la garantie constructeur »**, nécessitera impérativement son échange. L'utilisation du radiateur partiellement rempli d'eau entraînera la coupure du coupe circuit thermique. Ce dernier maintiendra un fonctionnement alterné tant que le corps de chauffe n'est pas correctement rempli.

Si vous constatez que la partie électrique de votre sèche-serviettes est activée et que celui-ci ne chauffe plus malgré une demande du thermostat ou en marche forcée :

Procédez aux manoeuvres suivantes :

1) Assurez-vous que votre radiateur est correctement rempli d'eau (voir page 14 "Utilisation en chauffage électrique, paragraphe B"

2) Positionnez l'émetteur sur **"ARRET CHAUFFAGE"** pour couper le courant, et arrêtez la fonction électrique pendant 30 ≥ 60 minutes. Cette opération est nécessaire pour désamorcer la sécurité thermique.

3) Repositionnez l'émetteur sur la fonction **"MODE"** désirée.

Conseils d'entretien

Avant toute opération d'entretien, prenez soin d'arrêter l'appareil.

Le choix des meilleurs matériaux et la qualité du double traitement de surface protègent votre radiateur Acova de la corrosion et des chocs.

Pour garantir par un entretien simple la longévité de votre appareil, nous vous recommandons de suivre les conseils suivants :

- Pour l'entretien des parois extérieures du radiateur, ne pas utiliser de produit abrasif ou corrosif, utilisez de préférence de l'eau savonneuse tiéde.
- Pour le corps du boîtier de régulation, utilisez un chiffon sec (sans solvant).

En cas de vidange d'un modèle tout électrique, le fluide doit obligatoirement être déposé chez un collecteur d'huile usagée.

Vérifications en cas de non fonctionnement ou d'anomalies

En cas de non-fonctionnement de votre appareil, vous pouvez procéder vous-même aux vérifications suivantes, en vous assurant que :

- Votre radiateur est convenablement connecté et alimenté (voir page 2 de la notice),
- La position du thermostat commande bien la mise en chauffe du radiateur (voir page 9 de la notice),
- Votre radiateur sèche-serviettes mixte est correctement rempli d'eau (voir page 14 et 15 de la notice),

Si votre radiateur est relié à un appareil « maître », une horloge ou une centrale de programmation, veuillez vous reporter à la notice du constructeur.

SAV (service après vente)

En cas de non fonctionnement ou besoin de pièces détachées, contactez votre installateur ou votre revendeur.

Au préalable, pour permettre la bonne compréhension et un traitement rapide du problème, assurez vous d'avoir bien relevé :

- Les éléments figurant sur l'étiquette signalétique de l'appareil, (voir rabat couverture, schéma 1),
- La référence commerciale Acova figurant sur votre facture d'achat datée.

Garantie

(VOIR CONDITIONS GÉNÉRALES DE VENTE ACOVA DANS LE PAYS CONCERNÉ)

Votre radiateur est conforme à la directive 89/336/CEE modifiée par la 92/31/CEE relative à la limitation des perturbations radioélectriques et aux normes européennes
EN 60.335.1 / 60.335. 2.30 / 60.335.2.43.

Garantie spécifique aux radiateurs sèche-serviettes mixtes :

La garantie Acova de votre sèche-serviettes mixte ne s'applique que sous les réserves suivantes :

- l'eau utilisée pour l'alimentation du circuit de chauffage ne doit être ni agressive ni corrosive.
- l'installation ne doit pas comporter de traces de gaz dissous (02-C02), notamment en cas d'utilisation de matériaux perméables au gaz (plancher chauffant).

Pour cela, il est nécessaire d'assurer un dégazage efficace en amont du circulateur et la purge des points hauts de l'installation.

Le radiateur ne doit pas être soumis à une humidité ambiante intensive ou permanente (douche, piscine, etc.).

Cas d'annulation de la garantie :

La garantie Acova ne s'applique pas notamment dans les conditions d'installation ou d'utilisation suivantes :

- Mise en œuvre, installation ou entretien non conforme à la norme en vigueur du pays, aux règles de l'art et à la notice d'utilisation du constructeur.
- Utilisation du radiateur sèche-serviettes mixte non respectueuse des recommandations de la notice constructeur : mise en service simultané du mode chauffage central et électrique, absence ou insuffisance d'eau dans le corps de chauffe...

Pour toute autre question concernant la garantie, contactez votre installateur ou votre revendeur.

" Les radiateurs et sèche-serviettes doivent être utilisés conformément à l'usage auxquels ils sont destinés et non comme console, chaise, jeu, échelle... "

" Les radiateurs et sèche-serviettes doivent être utilisés conformément à la notice d'utilisation et d'entretien fournie avec les appareils "

" Les précautions normales de la vie domestique doivent être prises pour éviter tout dommage aux personnes et notamment celle relative à la surveillance d'âge "

Mise en garde pour l'utilisation des appareils chromés.

" Il est conseillé de ne pas s'appuyer sur la façade de l'appareil lorsque celui-ci est en fonctionnement afin d'éviter tout risque de brûlures, notamment sur les finitions chromées.

Réglementation environnementale

ROHS : Conforme à la directive 2002/95/CE

DEEE : Conforme à la directive 2002/96/CE

Traitement des appareils électriques et électroniques en fin de vie.
Ce symbole indique que ce produit ne doit pas être traité avec les déchets ménagers. Il doit être remis à un point de collecte approprié qui se chargera de son recyclage. En s'assurant que ce produit est bien mis au rebus de manière appropriée, vous aiderez à prévenir les conséquences négatives potentielles pour l'environnement et la santé humaine.